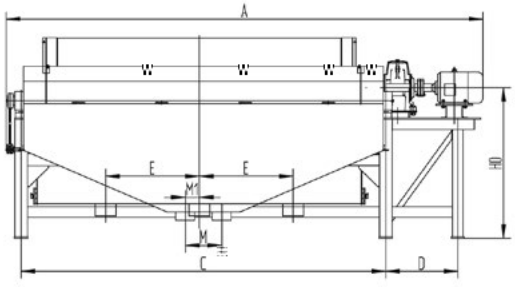
A
E
E
M1
M
C
D

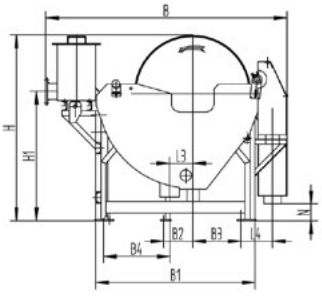
B
H
H1
L3
B2
B3
B4
B1

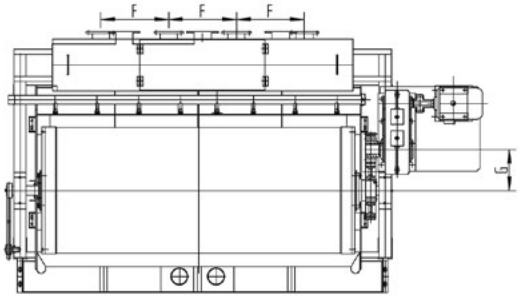
F
F
F
G

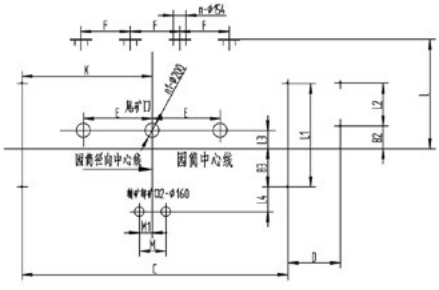
F
F
F
K
F
F
L3
L1
L2
B2
B3
L4
M1
M
D
C